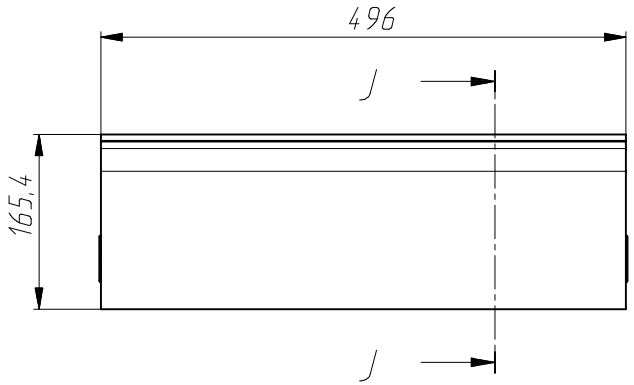

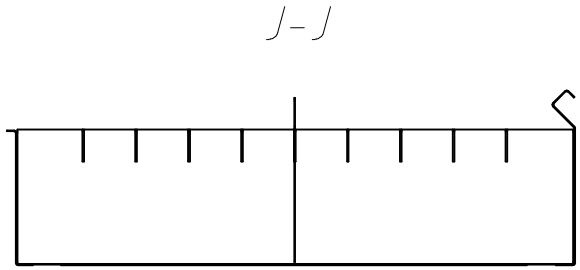

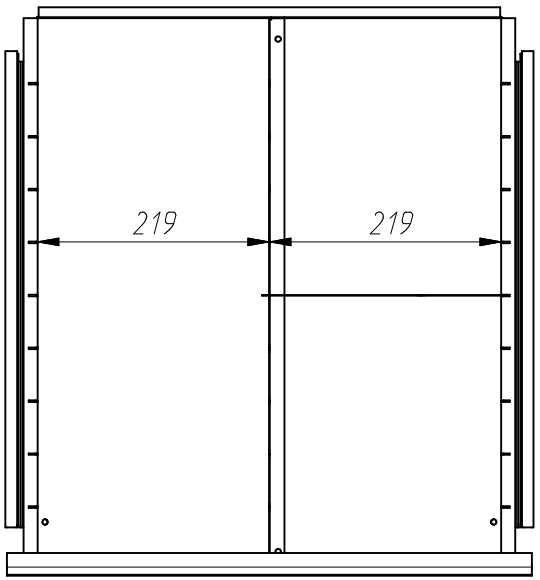

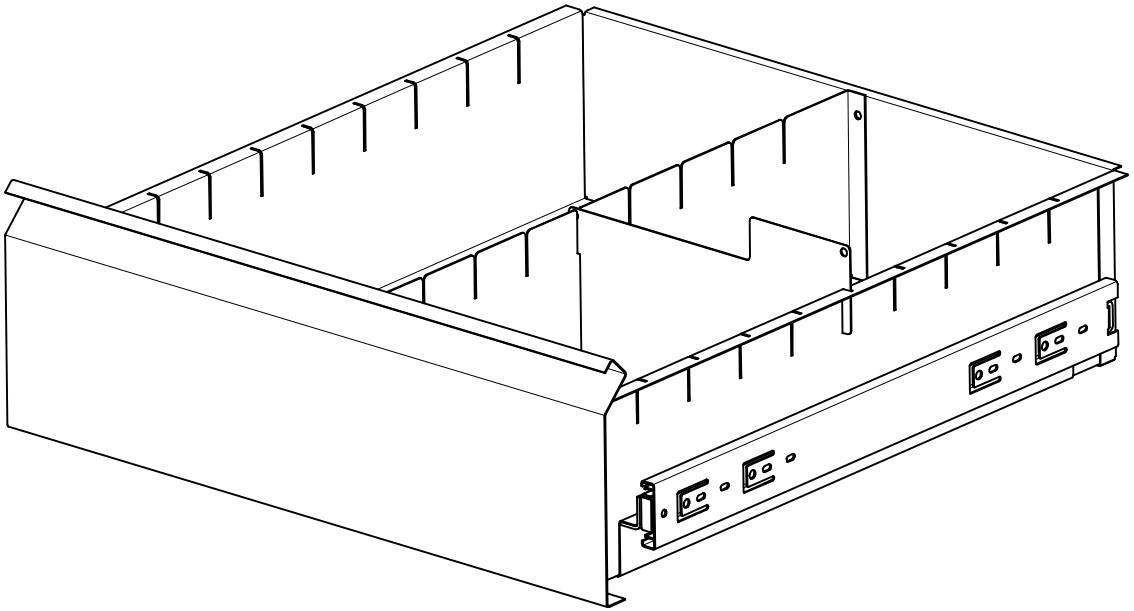

					K7_A5		
		№ докум.				Лит.	Масса	Масштаб
Изм.	Лист	№ докум.	Подп.	Дата				
Разраб.							
Пров.							
Т.контр.						Лист	Листов 1
Руковод.					ящик с разделителем		
Н.контр.							
Утв.							

Перв. примен.

Справ. №

Подп. и дата

Инв. № дубл.

Взам. инв. №

Подп. и дата

Инв. № подл.

Копировал

Формат А3